RevNo	Nota de revisao	Data	Aca.	Conf.
01	Acerto de numeracao dos jumpers MIAP17B	28/maio/2008	nhl	clr
02	Introducao JP4 e troca numeracao jumpers	10/junho/2009	nhl	clr

MODULO ISOLADOR MIAP17-A

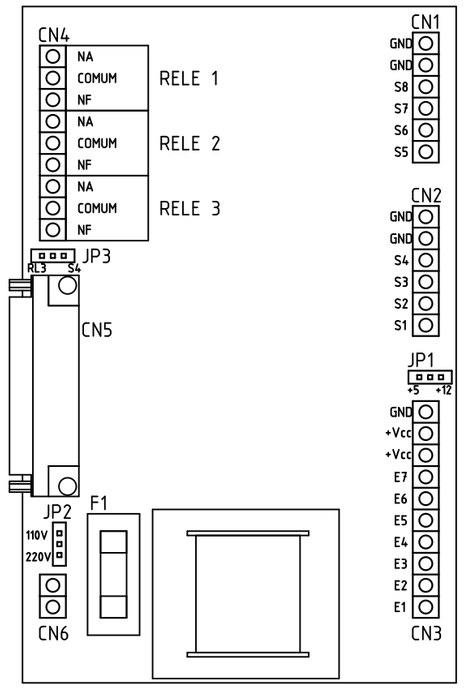

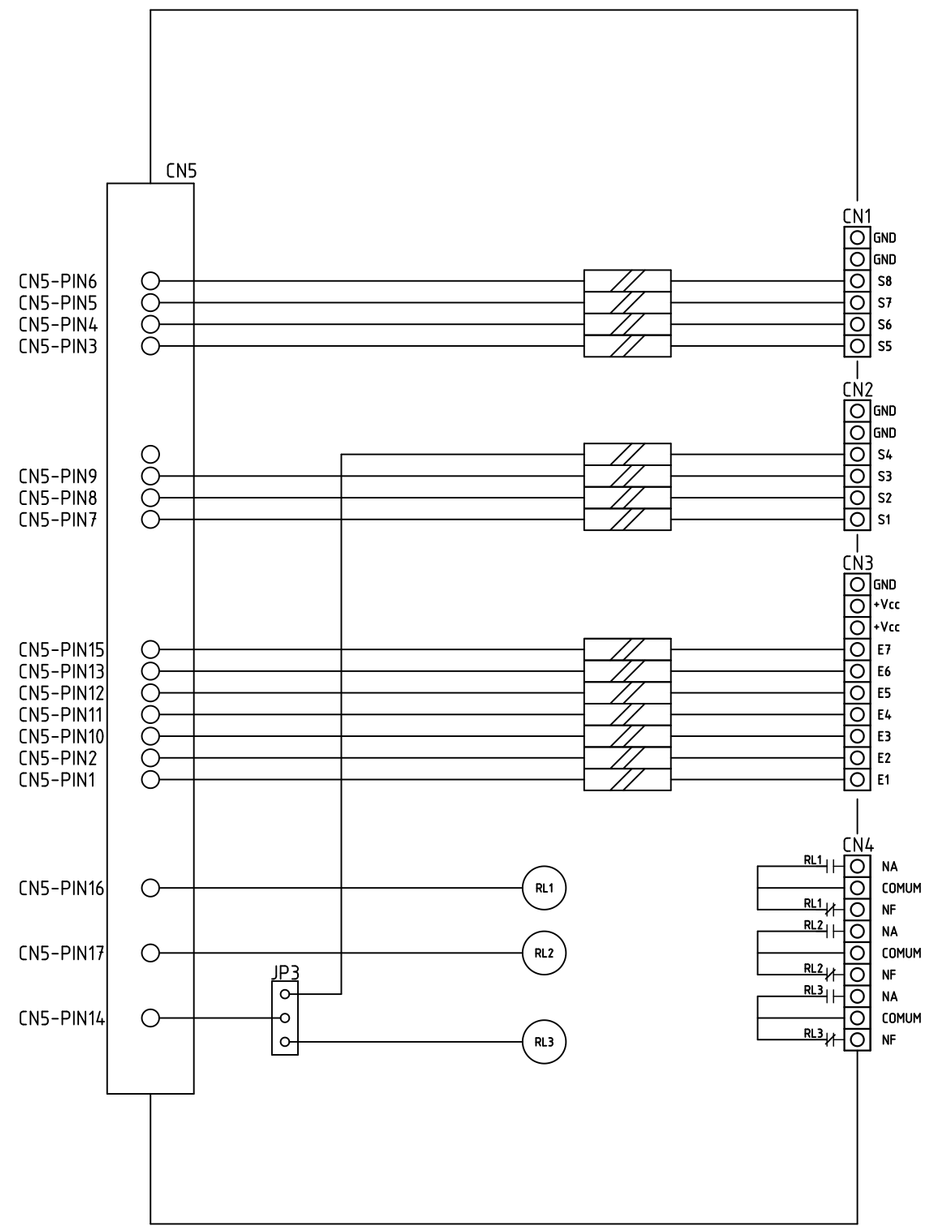

MODULO ISOLADOR MIAP17-B

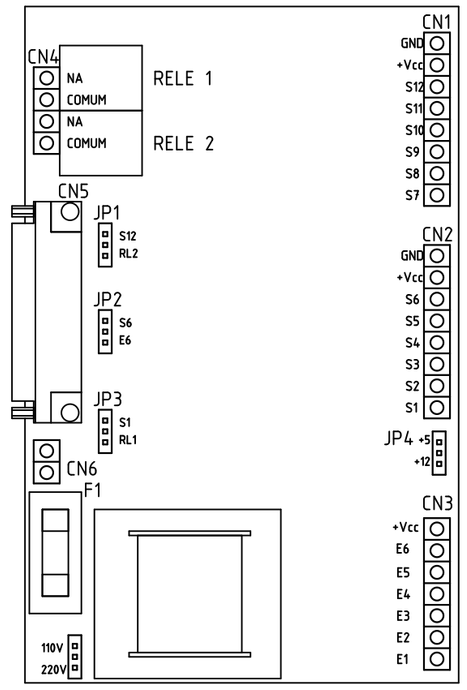

ESQUEMA CIRCUITO SAIDA

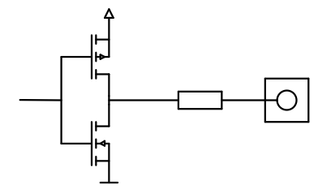

ESQUEMA CIRCUITO ENTRADA

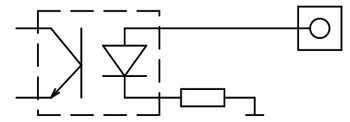

PINOS PC DB25	MIAP17A BORNE CORRESPONDENTE	MIAP17B BORNE CORRESPONDENTE
1	ENTRADA LOGICA E1	SAIDA RAPIDA S7
2	ENTRADA LOGICA E2	SAIDA RAPIDA S8
3	SAIDA RAPIDA S5	SAIDA RAPIDA S9
4	SAIDA RAPIDA S6	SAIDA RAPIDA S10
5	SAIDA RAPIDA S7	SAIDA RAPIDA S11
6	SAIDA RAPIDA S8	RELE 2 ou S12 > JP1
7	SAIDA LOGICA S1	SAIDA LOGICA S2
8	SAIDA LOGICA S2	SAIDA LOGICA S3
9	SAIDA LOGICA S3	SAIDA LOGICA S4
10	ENTRADA LOGICA E3	ENTRADA LOGICA E1
11	ENTRADA LOGICA E4	ENTRADA LOGICA E2
12	ENTRADA LOGICA E5	ENTRADA LOGICA E3
13	ENTRADA LOGICA E6	ENTRADA LOGICA E4
14	RELE 3 ou S4 > JP3	SAIDA LOGICA S5
15	ENTRADA LOGICA E7	ENTRADA LOGICA E5
16	NA/NF RELE 1: S9	E6 ou S6 > JP2
17	NA/NF RELE 2: S10	RELE 1 ou S1 > JP3
18	COMUM: TERRA	COMUM: TERRA
19	COMUM: TERRA	COMUM: TERRA
20	COMUM: TERRA	COMUM: TERRA
21	COMUM: TERRA	COMUM: TERRA
22	COMUM: TERRA	COMUM: TERRA
23	COMUM: TERRA	COMUM: TERRA
24	COMUM: TERRA	COMUM: TERRA
25	COMUM: TERRA	COMUM: TERRA

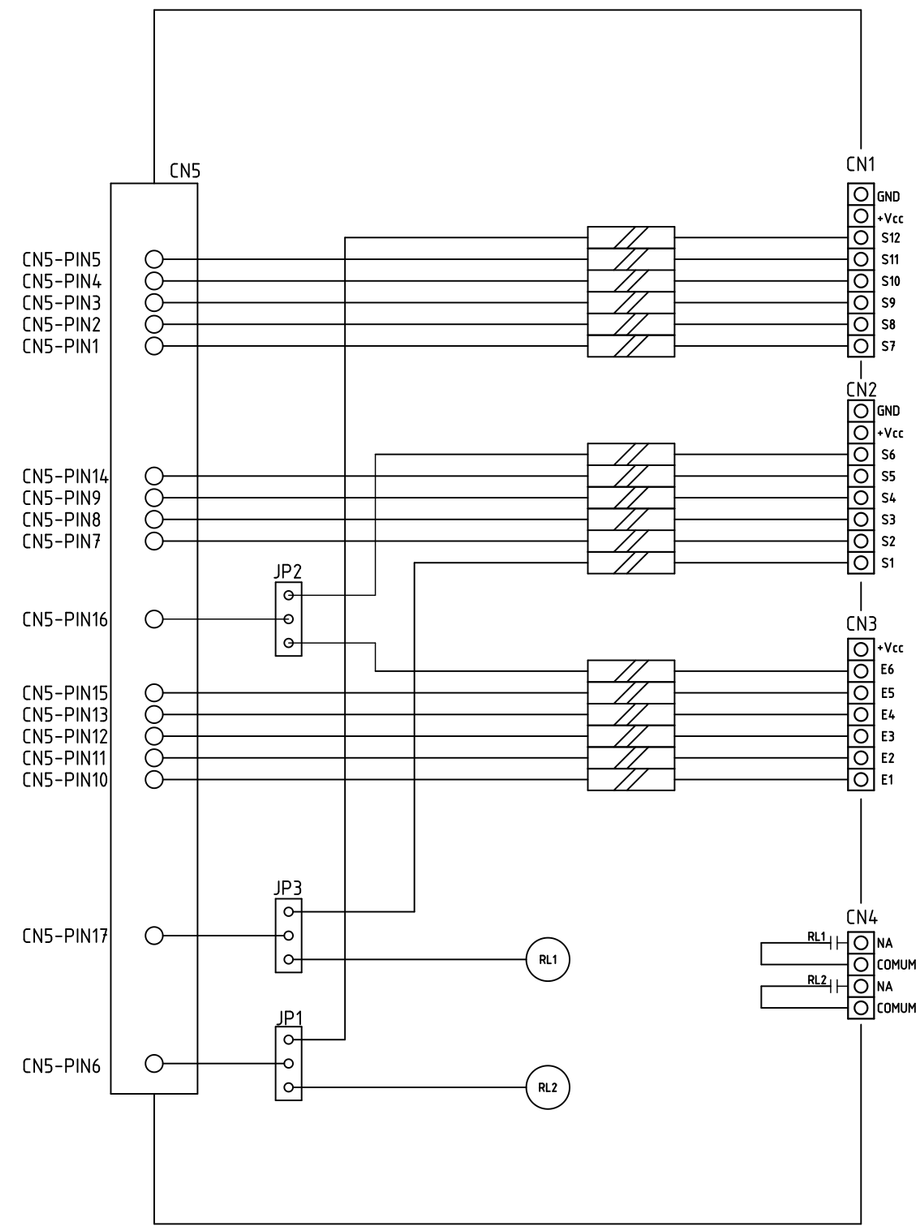

Item	Qtd	Titulo DIAGRAMA BASICO			Artigo No.	
Desenhado		Conferido	Aprovado/Data	Arquivo	Data JUNHO 2009	Escala

MODULO ISOLADOR - MIAP17

Folha 1/1